YANMAR

SV17VT

MINI KOPARKA

Waga operacyjna (canopy/kabina)	1 700/1 790 kg
Silnik	3TNV70-PBVA
Moc kopania (krótkie ramię/długie ramię)	9,9 kN/8,9 kN
Moc kopania (łyżka)	16 kN

WSZECHSTRONNY, WYDAJNY I MOCNY – TWÓJ IDEALNY PARTNER

WSZECHSTRONNA HYDRAULIKA

Z opcją czwartego proporcjonalnego/regulowanego obwodu hydraulicznego (dla rozszerzonego zakresu narzędzi roboczych) i hydraulicznym przewodem zasilającym szybkozłącza, SV17VT oferuje optymalną elastyczność dla operatora. Wydajny, skuteczny, wszechstronny.

ZAPROJEKTOWANY NA WYNAJEM

Wytrzymały, niezawodny i solidny, model SV17VT został zaprojektowany tak, aby był doskonały. Aby zapewnić maksymalną trwałość, przewody hydrauliczne zostały poprowadzone wewnątrz wysięgnika, a sam siłownik wysięgnika znajduje się w górnym położeniu, aby uniknąć przypadkowemu uszkodzeniu. Opcjonalne osłony ramion łyżki/cylindra zapewniają maksymalną ochronę i minimalizują niepotrzebne przestoje.

MAKSYMALNE BEZPIECZEŃSTWO

Biorąc pod uwagę bezpieczeństwo, uważane za kluczowy priorytet, SV17VT posiada certyfikaty ROPS, TOPS i FOPS zarówno dla canopy, jak i kabiny. Oprócz pomarańczowego pasa bezpieczeństwa i świateł roboczych LED w standardzie, opcje obejmują czujnik zapięcia pasów bezpieczeństwa, pomarańczowe/zielone światła ostrzegawcze i alarmy jazdy, a także poliwęglanową osłonę przednią (model z canopy), aby zapewnić maksymalną ochronę.

WYDAJNY SILNIK

Łącząc skuteczność i zdolność z wydajnością i niskim zużyciem paliwa, SV17VT wykorzystuje silnik Yanmar serii TNV. Zgodny z normą Stage V 3-cylindrowy silnik z wtryskiem bezpośrednim oferuje imponującą moc i wiodące w swojej klasie osiągi.

INNOWACYJNA HYDRAULIKA

Napędzany przez układ hydrauliczny ViPPS, który kumuluje przepływ z oddzielnych pomp, w celu uzyskania optymalnej kombinacji pod względem prędkości, mocy, płynności i równowagi, SV17VT gwarantuje płynne i jednoczesne wykonywanie ruchów roboczych, nawet podczas jazdy.

WYJĄTKOWA WSZECHSTRONNOŚĆ

Model SV17VT, który można dostosować do różnych zastosowań, jest dostępny z opcją z długim lub krótkim ramieniem kopiącym i lemieszem poziomującym. Kompaktowość i wydajność, ciężar roboczy 1790 kg i rozsuwane podwozie (980–1320 mm) zapewniają maksymalną stabilność i elastyczność.

NISKIE KOSZTY EKSPLOATACJI

Dostarczając imponującą wydajność w kompaktowej obudowie, SV17VT został zaprojektowany z myślą o niskim zużyciu paliwa, długiej żywotności i łatwym dostępie do konserwacji - co przekłada się na bardzo przystępny całkowity koszt eksploatacji.

ŁATWY TRANPORT

Pomimo kompaktowych wymiarów SV17VT zapewnia moc i wydajność znacznie większego modelu. Idealny do wykonywania wykopów i prac związanych z kształtowaniem krajobrazu w ciasnych obszarach miejskich lub na terenach mieszkalnych. Operatorzy korzystają z małego promienia skrętu z przodu i z tyłu, w połączeniu z szeroką amplitudą wychylenia wysięgnika w lewo.

Wydajny i lekki, innowacyjny model szczyci się wagą transportową zaledwie 1570 kg/1660 kg (canopy / kabina), co oznacza, że można go łatwo transportować między miejscami pracy, razem z łyżkami lub lekkim narzędziem roboczym na standardowej przyczepie o dopuszczalnej masie całkowitej 2,5 tony. Cztery punkty mocowania na ramie gąsienic (standard) i cztery na ramie obrotowej (opcja) ułatwiają przygotowanie transportu.

SOLIDNY I NIEZAWODNY

Trwały, niezawodny i nadający się na wynajem, model SV17VT został zaprojektowany tak, aby wyróżniać się nawet w najtrudniejszych warunkach. Dzięki standardowej ochronie cylindra lemiesza, prowadzeniu węży hydraulicznych wewnątrz wysięgnika i górnej pozycji samego siłownika wysięgnika, operatorzy korzystają z maksymalnej ochrony i minimalnego przestoju.

Aby jeszcze bardziej poprawić ochronę, osłony łyżki i siłownika ramienia można zamówić jako wyposażenie dodatkowe. Wszystkie te cechy zapewniają niski całkowity koszt eksploatacji.

Rozszerzone podwozie : 1 320 mm

Zwężone podwozie : 980 mm

IMPONUJĄCY ZAKRES ROBOCZY

Model SV17VT, który można dostosować do różnych zastosowań, jest dostępny z opcją z długim lub krótkim ramieniem kopiącymi i lemieszem poziomującym. Unikalna konstrukcja oznacza, że szeroki rozkład amplitudy obrotu wysięgnika dodatkowo rozszerza zakres roboczy koparki, zapewniając operatorowi najwyższą wydajność i skuteczność.

NIEZRÓWNANA STABILNOŚĆ

Zapewniając wyjątkową stabilność, nawet w trudnym terenie, SV17VT posiada ukształtowane stalowe, wysuwane podwozie. Dzięki temu, że model ten można dostosować do wykonywanego zadania, koparka jest idealna do szerokiego zakresu zastosowań.

Aby zminimalizować konserwację i zapobiec gromadzeniu się gleby, części ślizgowe zostały zaprojektowane z niewielkim prześwitem. Optymalna stabilność, zoptymalizowany rozkład masy, najwyższa niezawodność.

MOCNY I WYDAJNY

Dzięki sile kopania 9,9/16 kN (krótkie ramię/łyżka), sile uciągu 12,8 kN/8 kN (pierwsza / druga prędkość) i dwóch prędkościach jazdy (2,4 lub 4,8 km/h) sterowanych za pomocą dźwigni obsługi lemiesza, SV17VT zapewnia moc i wydajność znacznie większego modelu.

Dzięki dodaniu układu hydraulicznego ViPPS o zmiennym wydatku, pompy tłokowej i zębatej, operatorzy korzystają z przepływu 52,8 l/min przy maksymalnym ciśnieniu 210 barów - wyjątkowe możliwości na wyciągnięcie ręki.

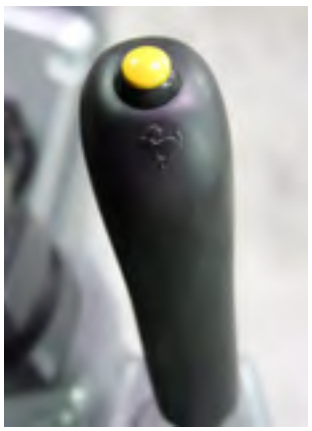

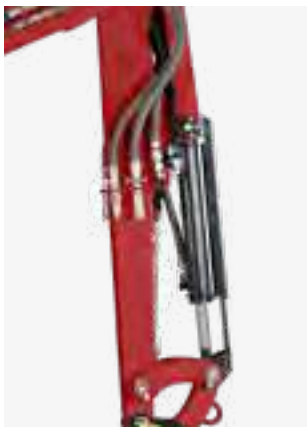

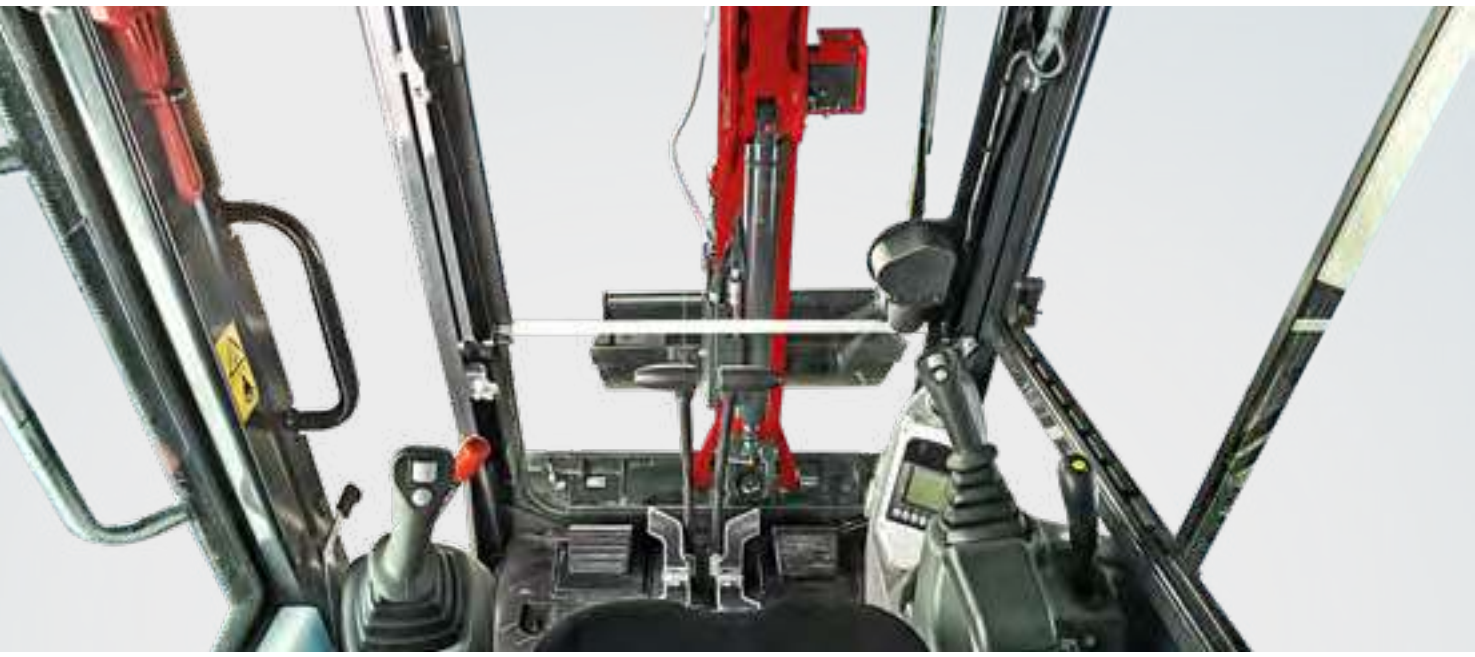

ERGONOMICZNY WYGLĄD

Dzięki ergonomicznemu układowi i unikalnej konstrukcji SV17VT zapewnia operatorowi wygodne i praktyczne środowisko pracy. Łatwo dostępna kabina charakteryzuje się doskonałą widocznością, w pełni regulowanym fotelem i najnowocześniejszym interfejsem sterowania LCD w standardzie.

Układ ramy gąsienic z trzema dolnymi rolkami zapewnia wygodną i stabilną jazdę, a sprytne rozmieszczenie pedałów, dźwigni sterujących i przełączników dodatkowo poprawia wydajność.

BEZPIECZEŃSTWO

Jak w przypadku każdej koparki Yanmar, bezpieczeństwo było traktowane priorytetowo na każdym etapie projektowania i budowy. Oprócz zapewnienia widoczności 360° z fotela operatora, innowacyjna koparka jest standardowo wyposażona w mocne światło robocze LED i pomarańczowy pas bezpieczeństwa.

Migające zielone/pomarańczowe światła ostrzegawcze, alarmy jazdy, dodatkowe światła robocze i czujnik pasów bezpieczeństwa można zamówić jako wyposażenie dodatkowe, wraz z poliwęglanową osłoną ochronną dla modelu z canopy. W pełni dostosowywalny do wykonywanego zadania, SV17VT wykorzystuje najnowsze technologie, aby zapewnić operatorowi bezpieczeństwo na miejscu pracy.

ŁATWA KONSERWACJA

Aby zminimalizować czas potrzebny na wykonywanie codziennych kontroli, SV17VT został zaprojektowany z myślą o dostępności czynności serwisowych. Od szerokiej maski komory silnika (zapewniającej łatwy dostęp do układu napędowego), po łatwo demontowane panele podłogowe (zapewniające łatwy dostęp do komponentów hydraulicznych, zbiorników paliwa/hydrauliki i chłodnicy). Sprytne rozmieszczenie tych elementów poprawia prostotę i szybkość.

Akumulator i skrzynka bezpieczników znajdują się w zamykanym schowku pod siedzeniem operatora, aby zmaksymalizować bezpieczeństwo, a dostęp z poziomu podłoża eliminuje potrzebę stosowania specjalistycznego sprzętu.

SYSTEM ZDALNEGO ZARZĄDZANIA

SmartAssist Remote to system zarządzania flotą nowej generacji firmy Yanmar. Obsługa najnowszych technologii telematycznych, lokalizacja i stan sprzętu są raportowane w czasie rzeczywistym. Dostępna jako opcja montowana fabrycznie dla SV17VT, innowacyjna technologia zapewnia całkowitą kontrolę, umożliwiając menedżerom flot zdalne śledzenie swoich aktywów za pośrednictwem komputera lub smartfona.

SIŁA UDŹWIGU

Ciężar przechyłu, praca przodem

Ciężar przechyłu, praca przodem

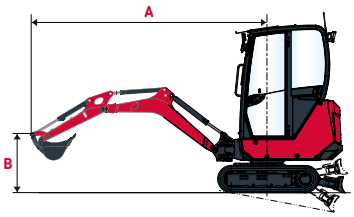

Kabina, ramię krótkie

	Lemiesz opuszczony									Lemiesz podniesiony								
A		Max		3 m		2,5 m		2 m			Max		3 m		2,5 m		2 m	
B	(A=)									(A=)								
3 m	-	-	-	-	-	-	-	-	-	-	-	-	-	-	-	-	-	-
2,5 m	2,60	330*	330*	-	-	315*	315*	-	-	2,60	325*	325*	-	-	315*	315*	-	-
2 m	2,96	335*	335*	-	-	260*	260*	-	-	2,96	345*	345*	-	-	255*	255*	-	-
1,5m	3,15	315*	320*	330*	320*	300*	300*	-	-	3,15	315*	265	330*	335*	300*	305*	-	-
1m	3,33	260	310*	330*	345*	380*	365*	420*	405*	3,33	260	250	330*	275	380*	365*	420*	420*
0,5m	3,39	290*	290*	345*	345*	440*	430*	600*	575*	3,39	290*	240	345*	275	440*	350	600*	545*
0 m	3,32	275*	285*	335*	335*	365	440*	505	620*	3,32	275*	235	335*	280	365	335	505	465
-0,5 m	3,34	270*	275*	315*	330*	420*	430*	510	620*	3,34	270*	280*	315*	265	420*	350	510	455
-1 m	2,90	260*	260*	-	-	355*	355*	495*	495*	2,90	265*	265*	-	-	370*	370*	510*	510*
-1,5 m	2,41	255*	255*	-	-	-	-	375*	375*	2,41	250*	250*	-	-	-	-	370*	370*

Kabina, ramię długie

	Lemiesz opuszczony									Lemiesz podniesiony								
A		Max		3 m		2,5 m		2 m			Max		3 m		2,5 m		2 m	
B	(A=)									(A=)								
3 m	2,24	255*	255*	-	-	-	-	-	-	2,24	250*	250*	-	-	-	-	-	-
2,5 m	2,80	290*	290*	-	-	225*	225*	-	-	2,80	285*	285*	-	-	220*	220*	-	-
2 m	3,17	290*	290*	275*	275*	205*	205*	-	-	3,17	280*	285*	270*	270*	200*	200*	-	-
1,5m	3,40	290*	280*	285*	285*	240*	275*	-	-	3,40	290*	235	285*	285*	240*	275*	-	-
1m	3,59	275*	280*	310*	305*	330*	325*	340*	325*	3,59	275*	230	310*	310*	330*	320*	340*	315*
0,5m	3,53	270*	270*	340*	335*	430*	405*	550*	540*	3,53	270*	210	340*	265	430*	395*	550*	545*
0 m	3,50	260*	250*	290	340*	370	445*	505	625*	3,50	260*	215	290	255	370	330	505	450
-0,5 m	3,34	250*	245*	325*	320*	355	430*	500	610*	3,34	250*	245*	325*	250	355	325	500	445
-1 m	3,07	250*	235*	280*	260*	380*	370*	535*	520*	3,07	250*	240*	280*	260*	380*	310	535*	430
-1,5 m	2,62	240*	240*	-	-	275*	275*	415*	415*	2,62	240*	240*	-	-	280*	280*	410*	410*

Canopy, ramię krótkie

	Lemiesz opuszczony									Lemiesz podniesiony								
A		Max		3 m		2,5 m		2 m			Max		3 m		2,5 m		2 m	
B	(A=)									(A=)								
3 m	-	-	-	-	-	-	-	-	-	-	-	-	-	-	-	-	-	-
2,5 m	2,6	330*	330*	-	-	315*	315*	-	-	2,60	325*	325*	-	-	315*	315*	-	-
2 m	3,0	320*	315*	-	-	265*	265*	-	-	2,96	315*	315*	-	-	255*	255*	-	-
1,5m	3,2	260	315*	310*	310*	290*	295*	-	-	3,15	260	255	310*	260	290*	295*	-	-
1m	3,3	240	305*	325*	335*	380*	375*	405*	420*	3,33	240	230	325*	265	380*	365*	405*	430*
0,5m	3,4	230	295*	290	350*	360	435*	570*	590*	3,39	230	230	290	280	360	330	570*	450
0 m	3,3	235	285*	265	345*	350	470*	475	640*	3,32	235	215	265	275	350	320	475	480
-0,5 m	3,3	265*	265*	275	305*	355	410*	475	605*	3,34	265*	220	275	250	355	305	475	425
-1 m	2,9	260*	255*	-	-	370*	360*	515*	495*	2,90	260*	255*	-	-	370*	295	515*	410
-1,5 m	2,4	250*	250*	-	-	-	-	375*	375*	2,41	250*	250*	-	-	-	-	380*	380*

Canopy, ramię długie

	Lemiesz opuszczony									Lemiesz podniesiony								
A		Max		3 m		2,5 m		2 m			Max		3 m		2,5 m		2 m	
B	(A=)									(A=)								
3 m	2,24	255*	255*	-	-	-	-	-	-	2,24	250*	250*	-	-	-	-	-	-
2,5 m	2,80	290*	290*	-	-	225*	225*	-	-	2,80	285*	285*	-	-	220*	220*	-	-
2 m	3,17	290*	290*	275*	275*	195*	195*	-	-	3,17	280*	280*	280*	280*	195*	195*	-	-
1,5m	3,40	240	290*	285*	280*	240*	240*	-	-	3,40	240	225	285*	275*	240*	235*	-	-
1m	3,59	215	290*	310*	305*	325*	320*	320*	320*	3,59	215	205	310*	290*	325*	315*	320*	315*
0,5m	3,53	225	280*	280	330*	405*	400*	535*	530*	3,53	225	205	280	250	405*	325	535*	520*
0 m	3,50	215	255*	270	340*	350	440*	505	615*	3,50	215	200	270	245	350	315	505	420
-0,5 m	3,34	245*	250*	260	315*	330	420*	430	630*	3,34	245*	205	260	240	330	325	430	455
-1 m	3,07	240*	240*	265*	255*	370*	360*	460	515*	3,07	240*	235*	265*	255*	370*	290	460	430
-1,5 m	2,62	235*	235*	-	-	255*	255*	390*	390*	2,62	230*	230*	-	-	255*	255*	395*	395*

[Dane w tej tabeli przedstawiają udźwig zgodnie z ISO 10567. Nie obejmują one ciężaru łyżki i odpowiadają 75% maksymalnego statycznego obciążenia przechyłu lub 87% obciążenia układu hydraulicznego. Dane * oznaczają limit obciążenia układu hydraulicznego.]

WYMIARY

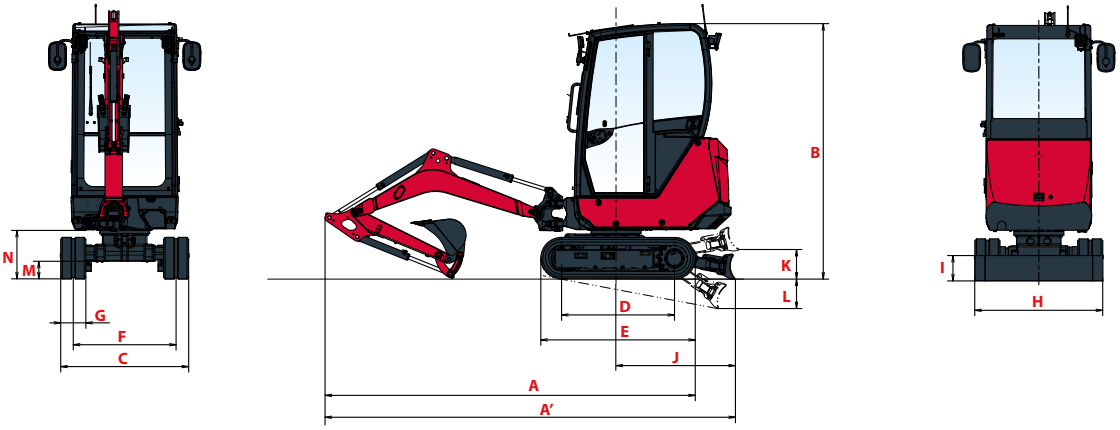

A	Długość całkowita	3 475/**3 445 mm**	**G**	Szerokość gąsienic	230 mm
A'	Długość całkowita z lemieszem z tyłu	3 780/**3 750 mm** 4 060/**4 030 mm***	**H**	Całkowita szerokość lemiesza	980/1 320 mm***
			I	Całkowita wysokość lemiesza	235 mm
B	Wysokość całkowita	2 320/2 330 mm**	**J**	Odległość lemiesza	1 120/1 405 mm*
C	Szerokośc całkowita	980/1 320 mm***	**K**	Max. wysokość podnoszenia lemiesza	260/370 mm*
D	Długość gąsienic styczna do podłoża	1 185 mm	**L**	Max. głebokość opuszczania lemiesza	300/410 mm*
E	Długość podwozia	1 560 mm	**M**	Min. prześwit pod dolną ramą	160 mm
F	Rozstaw gąsienic	750/1 090 mm***	**N**	Min. prześwit pod górną ramą	440 mm

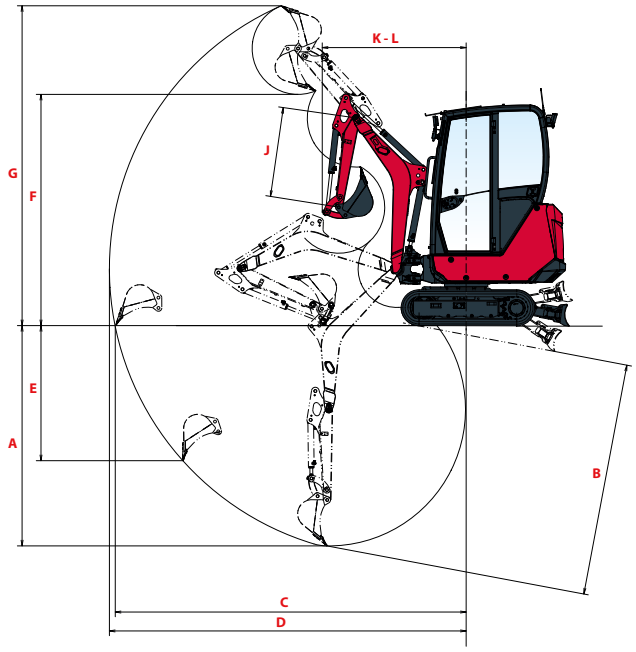

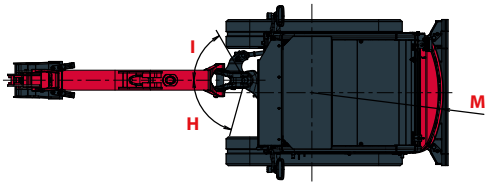

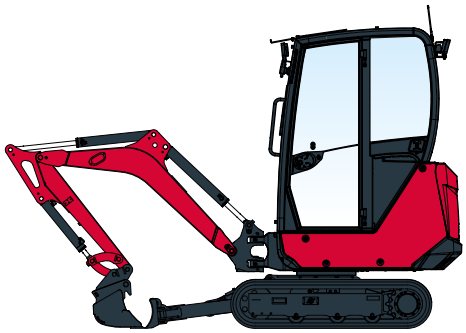

Konfiguracja długi lemiesz/długie ramię

A	Max. głębokość kopania – lemiesz podniesiony	2 470/**2 620 mm**	**G**	Max. wysokość cięcia	3 495/**3 615 mm**
B	Max. głębokość kopania – lemiesz opuszczony	2 600/**2 750 mm** 2 610/**2 755 mm***	**H**	Obrót wysięgnika od lewej	75°
			I	Obrót wysięgnika od prawej	60°
C	Max. zasięg kopania na poziomie gruntu	3 850/**4 000 mm**	**J**	Długość ramienia	1 100/**1 250 mm**
D	Max. zasięg kopania	3 910/**4 055 mm**	**K**	Przedni promień obrotu	1 545/**1 575 mm**
E	Max. głębokość kopania ściany pionowej	1 530/**1 650 mm**	**L**	Przedni promień obrotu z obrotem wysięgnika	880/**885 mm**
F	Max. wyskość wysypu	2 560/**2 675 mm**	**M**	Tylny promień obrotu	1 050 mm

Ramię krótkie / **Ramię długie** *Lemiesz krótki / Lemiesz długi ** Canopy / Kabina *** Zwężone podwozie/ Rozszerzone podwozie

DANE TECHNICZNE

[WAGA +/- 2% (STANDARDY EU)]

	Canopy		Kabina	
Waga operacyjna (gąsienice gumowe)	1 700 kg	0,29 kgf/cm²	1 790 kg	0,30 kgf/cm²
Waga transportowa (gąsienice gumowe)	1 570 kg	0,27 kgf/cm²	1 660 kg	0,28 kgf/cm²

[SILNIK]

Typ	3TNV70-PBVA
Norma	Stage V
Rodzaj paliwa	Diesel
Moc netto	11,3 kW (przy 2 400 rpm)
Moc brutto	11,5 kW (przy 2 400 rpm)
Pojemność silnika	0,854 litry
Max. moment obrotowy	48,8 - 53,2 N.m (+/- 100 rpm)
Chłodzenie	Chłodzony cieczą
Rozrusznik	12 V - 1,4 kW
Akumulator	12 V – 45 Ah
Alternator	12 V – 40 A

[UKŁAD HYDRAULICZNY]

Max. ciśnienie	210 bar
1 podwójna pompa tłokowa o zmiennym wydatku	2x19,2 l/min
1 pompa zębata	14,4 l/min
1 pompa zębata	8,6 l/min

PTO	Zmierzone dane przy maks. prędkość silnika	
	Ciśnienie	Przepływ oleju
1	0 – 150 bar	30 – 20 l/min
2	0 – 200 bar	20,6 – 12,4 l/min

Przepływ oleju zmniejsza się wraz ze wzrostem ciśnienia.

[WYDAJNOŚĆ]

Prędkość jazdy (niska/wysoka)	2,4/4,8 km/h
Prędkość obrotu	9,1 rpm
Moc kopania (ramię krótkie/ramię długie)	9,9 kN/8,9 kN
Moc kopania (łyżka)	16 kN
Siła uciągu (1. prędkość/2. prędkość)	12,8 kN/8,1 kN
Zdolność pokonywania wzniesień	30°
Poziom głośności (2000/14/CE & 2005/88/CE)	LwA : 91 dBA/LpA : 81 dBA

[PODWOZIE]

Liczba ślizgów	1
Liczba dolnych rolek	3
System naciągania gąsienic	Napinacz smarowy

[POJEMNOŚCI]

Zbiornik paliwa	27 l
Płyn chłodzący	4,2 l
Olej silnikowy	2,8 l
Układ hydrauliczny (w tym zbiornik hydrauliczny)	34,3 l
Zbiornik oleju hydraulicznego	19,5 l

[CZĘSTOTLIWOŚĆ KONSERWACJI]

[Wymiana oleju silnikowego i filtra : **500 godz.**] [Wymiana filtra paliwa : **250 godz.**] [Wymiana filtra oleju hydraulicznego : **500 godz.**]
[Wymiana oleju hydraulicznego : **1000 godz.**] [Wymiana filtra powrotu oleju hydraulicznego : **500 godz.**]
[Wymiana płynu chłodzącego : **2000 godz.**]

WYPOSAŻENIE

[WYPOSAŻENIE STANDARDOWE]

WYKONANIE

Silnik wysokoprężny 3TNV70-MBVA Yanmar | Zgodny z normą Stage V | Wtrysk bezpośredni | Wskaźnik zanieczyszczenia filtra powietrza | Separator wody | Długie ramię (1 250 mm) | Rozsuwane podwozie (980-1320 mm) | Lemiesz z krótkimi ramionami podnoszącymi (615 mm) | 1 pomocnicza linia hydrauliczna sterowana pedałem | 2. prędkość jazdy | 1 reflektor roboczy LED po stronie wysięgnika.

KOMFORT I ŁATWOŚĆ OBSŁUGI

Wyświetlacz LCD | System ogrzewania (kabina) | Siedzisko pokryte tkaniną/skaiem, regulowane i odchylane z niskim oparciem | Regulowane podłokietniki | Chowana przednia górna szyba | Okno przesuwne z prawej strony | Przezroczysta powierzchnia przedniego dachu | 1 x zasilanie elektryczne 12 V + 2 porty ładowania USB 5 V | Uchwyt na kubek | Zamykany schowek na dokumenty.

BEZPIECZEŃSTWO I WYTRZYMAŁOŚĆ

ROPS / TOPS / FOPS1 ochrona canopy i kabiny| Poręcze | Pomarańczowy pas bezpieczeństwa | Młot ewakuacyjny | Wspornik do gaśnicy | Górne położenie siłownika wysięgnika | Przewody hydrauliczne poprowadzone wewnątrz wysięgnika | 4 punkty mocowania na podwoziu | Osłona cylindra lemiesza.

RÓŻNE

Zestaw narzędzi | Pompa smaru | Niebieska szybkozłączka na zacisku akumulatora.

[OSPRZĘT OPCJONALNY]

WYKONANIE

Krótkie ramię (1 100 mm) | Lemiesz z długimi ramionami podnoszącymi (891 mm) | 1/2 obwodu hydraulicznego (linia łyżki dwuczęściowej) | Szybkozłącze hydrauliczne płaskie | 2 dodatkowe przednie światła robocze LED | 1 dodatkowe tylne światło robocze LED | 1 wtykowa pomarańczowa migająca lampa ostrzegawcza LED | Specjalna farba.

KOMFORT I ŁATWOŚĆ OBSŁUGI

Lewe i prawe lusterka | Szerokie pedały jazdy | Radio (AM/FM) | Wspornik pompy smarującej.

BEZPIECZEŃSTWO I WYTRZYMAŁOŚĆ

Zabezpieczenie siłowników łyżki i ramienia | Zawory bezpieczeństwa do podnoszenia | Czujnik pasów bezpieczeństwa (ostrzegawczy wizualny/dźwiękowy) z podłączaną zieloną lampką ostrzegawczą LED lub bez niej | Przednia osłona operatora z poliwęglanu (canopy) | 4 dodatkowe punkty mocowania na ramie obrotowej | Różnorodność systemów antykradzieżowych | Alarmy jazdy.

RÓŻNE

System Zdalnego Zarządzania | Wyjmowane uchwyty do odłączania akumulatora wew/zew (plastik/stal).

[OSPRZĘT]

Oferujemy szereg fabrycznie zamontowanego osprzętu, aby zmaksymalizować wszechstronność Twojej minikoparki. Yanmar oferuje wybrane szybkozłącza mechaniczne i hydrauliczne, Powertilt, łyżki do kopania, łyżki skarpowe, zęby rwące i młoty.

Yanmar Compact Equipment EMEA

PL_SV17VT_1221

EN

www.yanmar.com

Wydrukowano we Francji - Materiały i specyfikacje mogą ulec zmianie od producenta bez powiadomienia - W celu uzyskania dalszych informacji prosimy o kontakt z lokalnym dealerem Yanmar Compact Equipment EMEA.